1-1

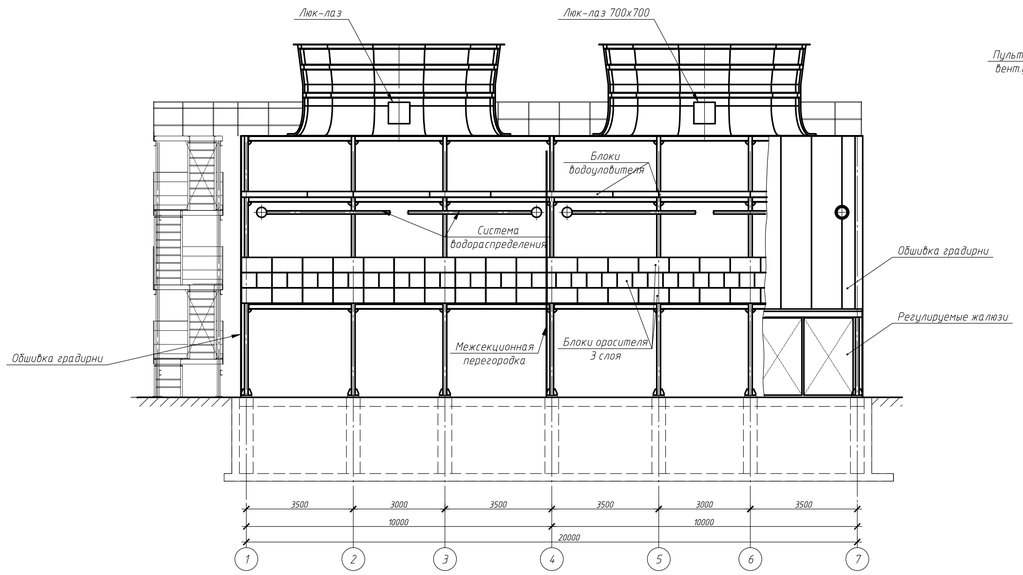

2-2

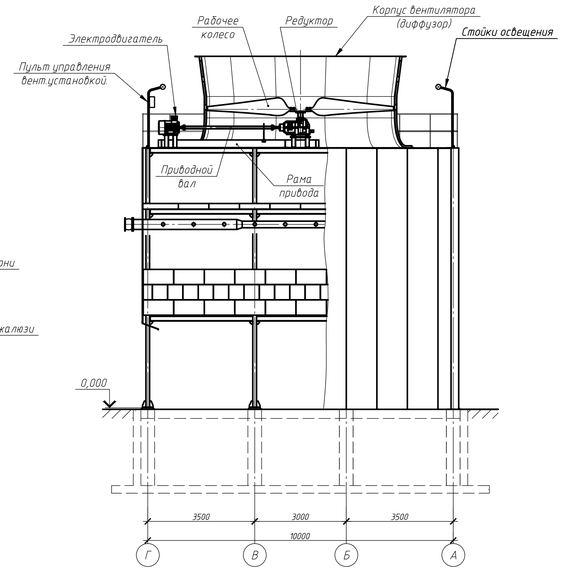

Схема расположения анкерных болтов

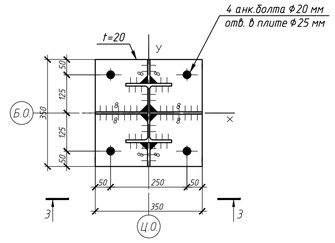

3-3

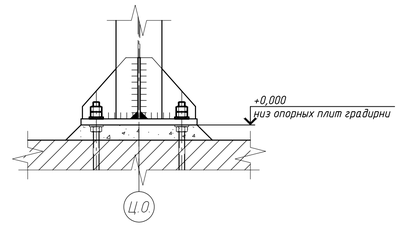

План (вид сверху)

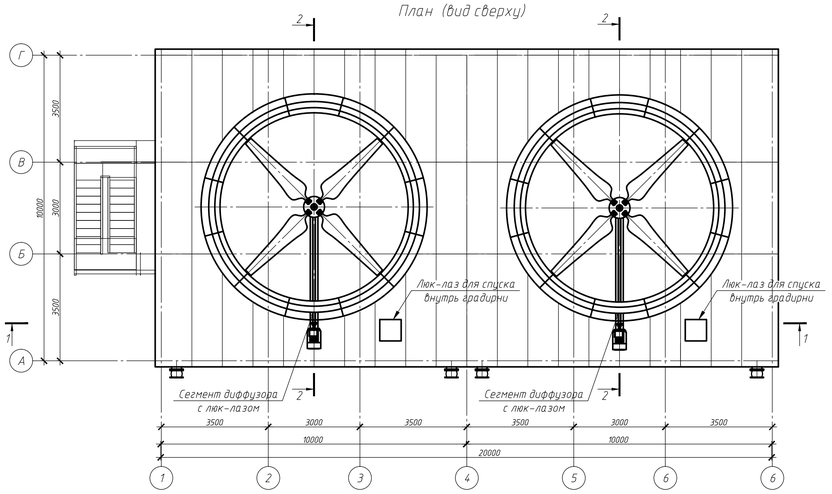

План колонн на отм. 0,000

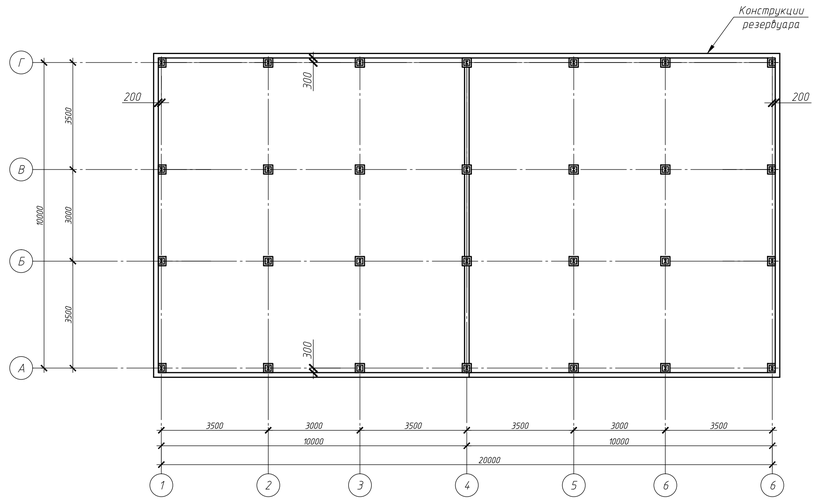

1. Все размеры указаны для справки и уточняются с заказчиком отдельно.
2. На данном чертеже показана градирня с двумя секциями. .

Изм.	Кол.уч.	Лист	№док.	Подпись	Дата				
						Градирня 10х10х2	Стадия	Лист	Листов
						Чертеж общего вида	ИНЖИНИРИНГОВАЯ КОМПАНИЯ АКВАНИ СИСТЕМЫ ОБОРОТНОГО ВОДОСНАБЖЕНИЯ		

Копировал

А1